mageba	Fingerübergang RSFD-C-140/A90 (nach RVS 15.04.51) Querschnitt	Objekt:	mageba sa Solistrasse 68 – 8180 Bülach – Switzerland Tel. +41–44–872 40 50 / Fax +41–44–872 40 59 mageba@mageba.ch – www.mageba.ch

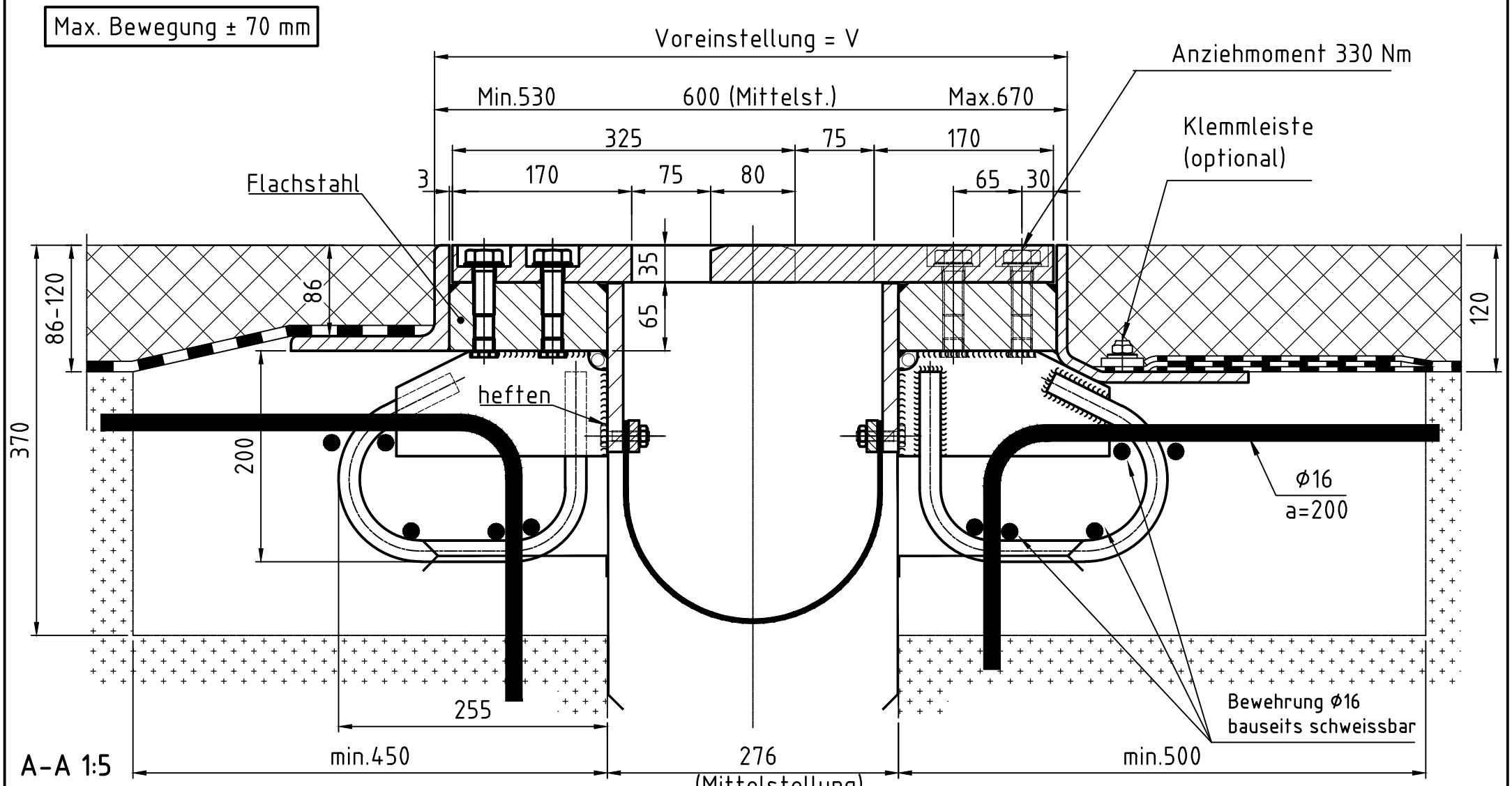

A-A 1:5
Widerlager

Tragwerk

OF-F-Fingerübergang RSFD-C KF140_A90 (RVS)_Querschnitt	Rev.: 03	01.03.2013	Erstellt: MLA	Geprueft: CHS	Freigegeben: BUR