mageba	Gleitfingerübergang GF 1000	Objekt:	mageba sa Solistrasse 68 – 8180 Bülach – Switzerland Tel. +41–44–872 40 50 / Fax +41–44–872 40 59 mageba@mageba.ch – www.mageba.ch

Max. Bewegung ± 500 mm

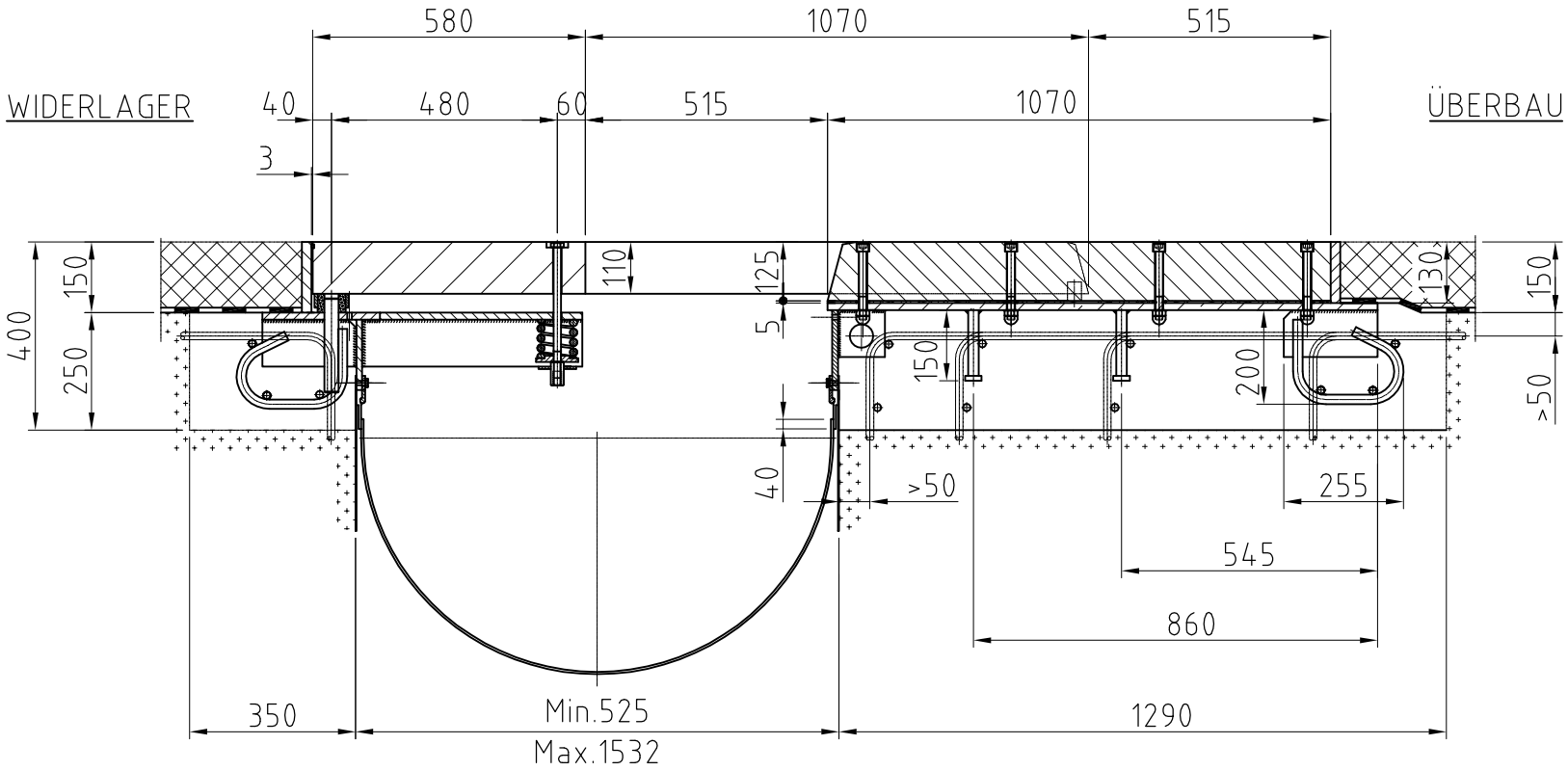

OF-F-Gleitfingerübergang GF 1000	Rev.: 00	02.02.2004	Erstellt: MM	Geprueft: BU	Freigegeben: GM	Massstab: 1:15